MultiMark

THM MultiMark LPC

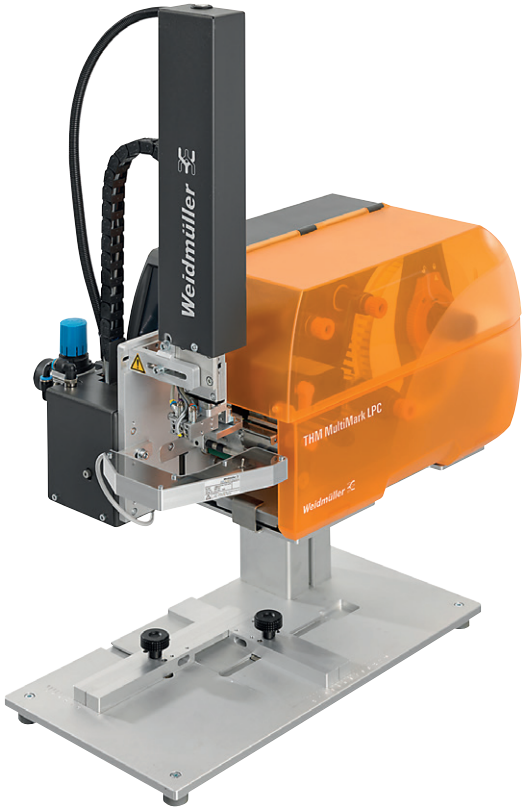

Originele gebruiksaanwijzing

Weidmüller

Fabrikant
Weidmüller Interface GmbH & Co. KG
Klingenbergstraße 26
D-32758 Detmold, Duitsland
T +49 5231 14-0
F +49 5231 14-292083
www.weidmueller.com

Documentnr. 2908260000
Revisie 01/Februari 2024

Inhoud

1 Over deze documentatie 4

2 Veiligheid 5
2.1 Algemene veiligheidsaanwijzingen 5
2.2 Beoogd gebruik 5
2.3 Veiligheidsmarkering 6
2.4 Personeel 6

3 Apparaatbeschrijving 7
3.1 Etikettenprinter 8
3.2 Montagevoet 9
3.3 Applicator 10
3.4 Technische gegevens 11
3.5 Typeplaatje 12

4 Apparaten uitpakken en monteren 13
4.1 Printer op de montagevoet monteren 13
4.2 Applicator aan de printer monteren 14
4.3 Apparaten aansluiten 14
4.4 Systeem inschakelen 14

5 Bedieningssoftware 15
5.1 Touchdisplay 15
5.2 Startscherm 15
5.3 In het menu navigeren 17

6 Printer configureren 18
6.1 Materiaalrol op rolhouder positioneren 18
6.2 Etiketten in printkop plaatsen 18
6.3 Transferfolie plaatsen 19
6.4 Kopaandruksysteem instellen 19
6.5 Loop van de transferfolie instellen 20

7 Printen 21
7.1 Papierloop synchroniseren 21

8 Reiniging 22
8.1 Printrol reinigen 22
8.2 Printkop reinigen 22
8.3 Etikettenfotocel reinigen 23

9 Storingen verhelpen 24
9.1 Foutweergave 24
9.2 Foutmeldingen printer 25
9.3 Probleemoplossing printer 27

10 SQ laser applicator 28
10.1 Configuratie 28
10.2 Testbedrijf zonder printopdracht 30
10.3 Testbedrijf bij printopdracht in behandeling 30
10.4 Normaal bedrijf 31
10.5 Foutmeldingen applicator 32

11 Laserpointer configureren 34

12 Systeem buiten bedrijf stellen en afvoeren 36
12.1 Systeem buiten bedrijf stellen 36
12.2 Systeem afvoeren 36

13 Bijlage 37

1 Over deze documentatie

De waarschuwingen in deze documentatie zijn verschillend opgebouwd, afhankelijk van de ernst van het gevaar.

	WAARSCHUWING
	Levensgevaar mogelijk! Informatie met het signaalwoord “Waarschuwing” waarschuwt voor situaties, die de dood of ernstig letsel tot gevolg kunnen hebben als de vermelde informatie niet in acht wordt genomen.

	VOORZICHTIG
	Gevaar voor letsel! Informatie met het signaalwoord “Voorzichtig” waarschuwt voor situaties, die letsel tot gevolg kunnen hebben als de vermelde informatie niet in acht wordt genomen.

LET OP
Materiële schade! Informatie met het signaalwoord “Let op” waarschuwt u voor gevaar dat materiële schade tot gevolg kan hebben.

De situatie-afhankelijke waarschuwingen kunnen de volgende waarschuwingssymbolen bevatten:

Symbool	Betekenis
	Waarschuwing voor gevaarlijke elektrische spanning
	Waarschuwing voor hete oppervlakken
	Waarschuwing voor automatisch starten
	Werkzaamheden mogen uitsluitend uitgevoerd worden door een elektricien
	Werkzaamheden alleen met persoonlijke beschermingsmiddelen uitvoeren
	Informatie over de documentatie/ Gebruiksaanwijzing in acht nemen

In de overige teksten wordt gebruik gemaakt van andere opmaak, die de volgende betekenis heeft:

Teksten naast deze pijl zijn opmerkingen die niet relevant zijn voor de veiligheid, maar wel belangrijke informatie geven voor correct en effectief werken.

► Handelingsinstructies herkent u aan het zwarte driehoek voor de tekst.

– Opsommingen zijn gemarkeerd met streepjes.

2 Veiligheid

2.1 Algemene veiligheidsaanwijzingen

Elektriciteit

- De behuizingen van alle systeemonderdelen mogen niet worden geopend.
- Ondeskundige werkzaamheden of veranderingen aan het apparaat kunnen de bedrijfsveiligheid in gevaar brengen.
- Montagewerkzaamheden en demontage van het systeem mogen uitsluitend worden uitgevoerd wanneer de printer van het elektriciteitsnet is ontkoppeld en de persluchttoevoer is afgesloten.
- Het systeem is ontworpen voor een elektriciteitsnet met een wisselspanning van 100 V tot 240 V.
- Het systeem mag alleen op stopcontacten met randaarde worden aangesloten.
- Het systeem mag alleen aan apparaten worden gekoppeld die met extra lage veiligheidsspanning werken.

Bewegende delen

- Bij bedrijf van de applicator zijn bewegende delen toegankelijk wanneer de stempel tussen uitgangs- en etiketteerpositie wordt bewogen. Grijp tijdens bedrijf niet in dit gebied en houd haar, kleding en sieraden e.d. buiten het bereik van dit gebied. Bij werkzaamheden in dit gebied moet de persluchttoevoer afgesloten zijn.
- Let erop dat haren, losse kleding, sieraden en dergelijke niet met openliggende, roterende onderdelen in aanraking komen als de printer bij geopend deksel werkt.

Opstelplaats

- Het systeem is een inrichting van klasse A. Deze inrichting kan in woongebieden radiografische storingen veroorzaken. In dat geval kan van de exploitant worden verlangd dat hij passende beschermende maatregelen neemt.
- Het systeem mag alleen in een droge omgeving worden gebruikt en niet aan vochtigheid worden blootgesteld (spuitwater, nevel, etc.).
- Het systeem mag niet in een explosieve atmosfeer worden gebruikt.
- Het systeem mag niet in de buurt van hoogspanningsleidingen worden gebruikt.

Personeel, activiteiten

- Voer alleen de handelingen uit die in deze handleiding worden beschreven. Verdere werkzaamheden mogen alleen door geschoold personeel of servicemonteurs worden uitgevoerd.
- Onjuiste ingrepen in elektronische modules en de software ervan kunnen storingen veroorzaken.
- Servicewerkzaamheden moeten worden uitgevoerd in een gekwalificeerde werkplaats waar men over de benodigde specialistische kennis en gereedschappen beschikt om de vereiste werkzaamheden uit te voeren.

2.2 Beoogd gebruik

Het etiketteersysteem is uitsluitend bestemd voor het afdrukken en aanbrengen van etiketten. Met het systeem mogen alleen materialen worden verwerkt die zijn goedgekeurd voor het etiketteersysteem, zie de online catalogus van Weidmüller. Elk ander gebruik geldt als niet-reglementair.
Tot het beoogde gebruik behoort ook het in acht nemen van de documentatie, inclusief de onderhoudsadviezen.
Het systeem mag alleen worden gebruikt als het technisch in perfecte staat is.
Het systeem is state-of-the-art en vervaardigd in overeenstemming met de erkende veiligheidsvoorschriften. Desalniettemin kunnen gevaar voor lijf en leden voor de gebruiker of derden of schade aan het apparaat en andere eigendommen ontstaan, als de veiligheidsinstructies niet in acht worden genomen.

2.3 Veiligheidsmarkering

Op het etiketteersysteem zijn verschillende waarschuwingssymbolen aangebracht. Deze symbolen mogen niet worden verwijderd en moeten te allen tijde leesbaar blijven.

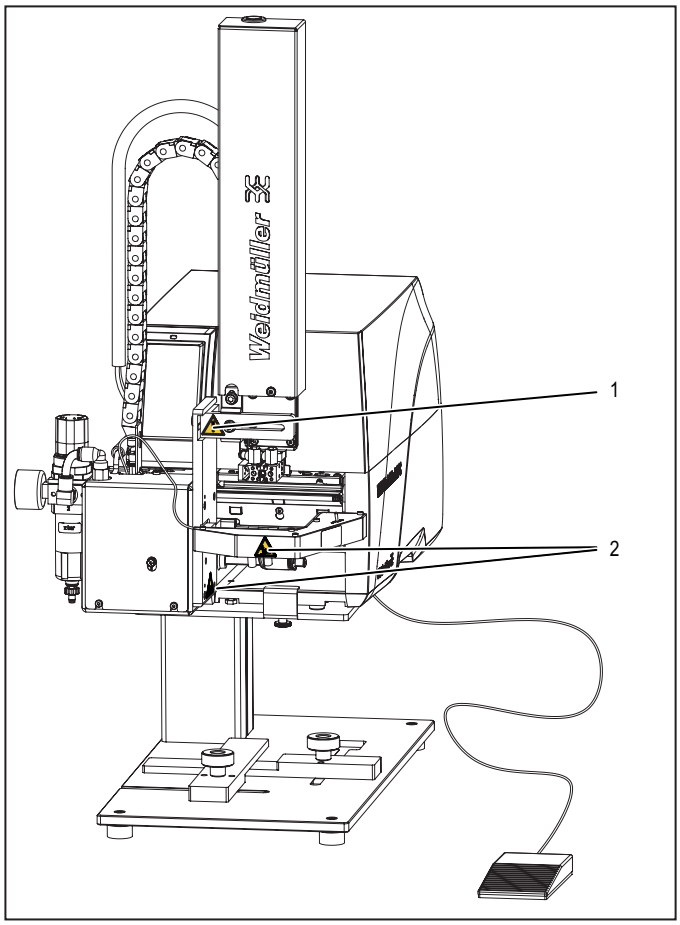

Afbeelding 2.1 Waarschuwingssymbolen op het apparaat

1 Cilinder staat onder druk, ook in uitgeschakelde toestand is restenergie mogelijk!

2 Gevaar voor beknelling door beweging van de stempel!

2.4 Personeel

Alleen geschoold personeel mag het etiketteersysteem bedienen en onderhoudswerkzaamheden eraan uitvoeren. Tot de scholing hoort ook dat de bedrijfshandleiding volledig werd gelezen.

Reparaties mogen alleen na overleg met de Weidmüller Service en alleen door een elektricien worden uitgevoerd.

Bewaar de gebruiksaanwijzing zodanig dat deze op elk moment kan worden geraadpleegd door het bedienend personeel.
U kunt alle documenten ook downloaden van de website van Weidmüller.

3 Apparaatbeschrijving

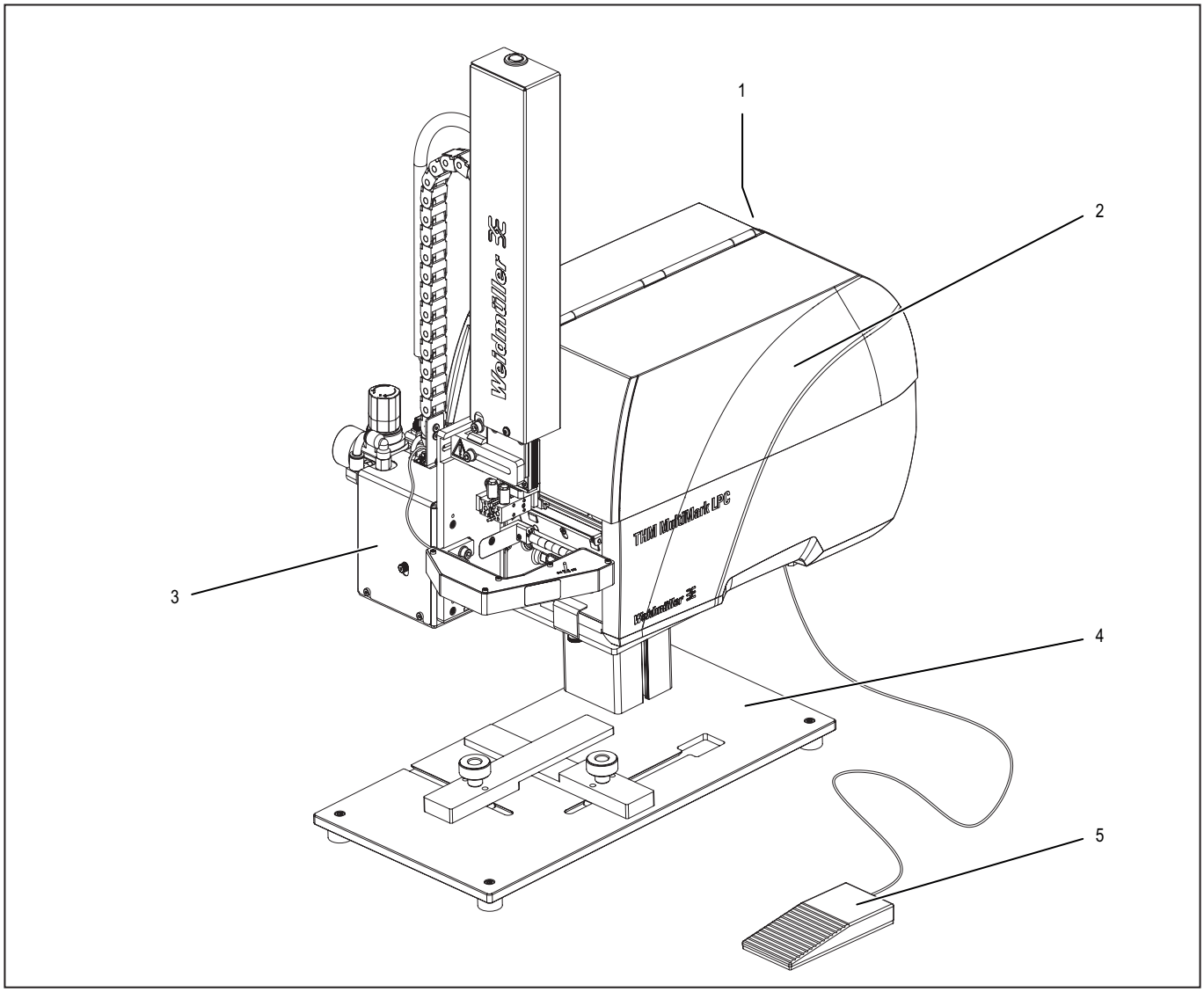

Afbeelding 3.1 Overzicht etiketteersysteem

1 Typeplaatje
2 Etikettenprinter
3 Applicator met laserpointer
4 Montagevoet
5 Voetschakelaar

De printer is met een voeding met breed bereik uitgerust. Bedrijf met een netspanning van 230 V~/50 Hz of 115 V~/60 Hz is zonder ingreep op het apparaat mogelijk. De applicator met de laserpointer wordt via de printer van spanning voorzien.

3.1 Etikettenprinter

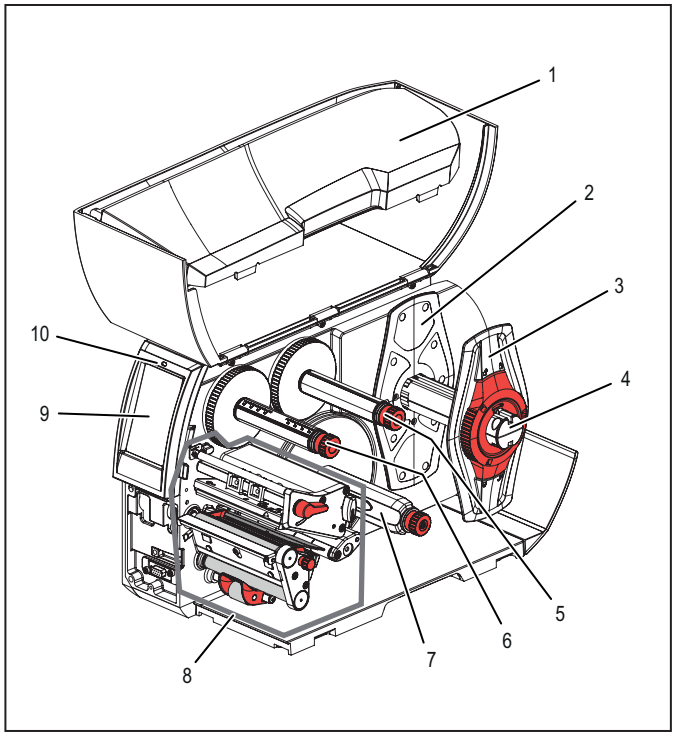

Afbeelding 3.2 Overzicht etikettenprinter

1 Deksel
2 Margezetter 1
3 Margezetter 2
4 Rolhouder
5 Transferfolieafwikkelaar
6 Transferfolieopwikkelaar
7 Interne opwikkelaar
8 Printmodule
9 Touchdisplay
10 LED bedrijfsstatus

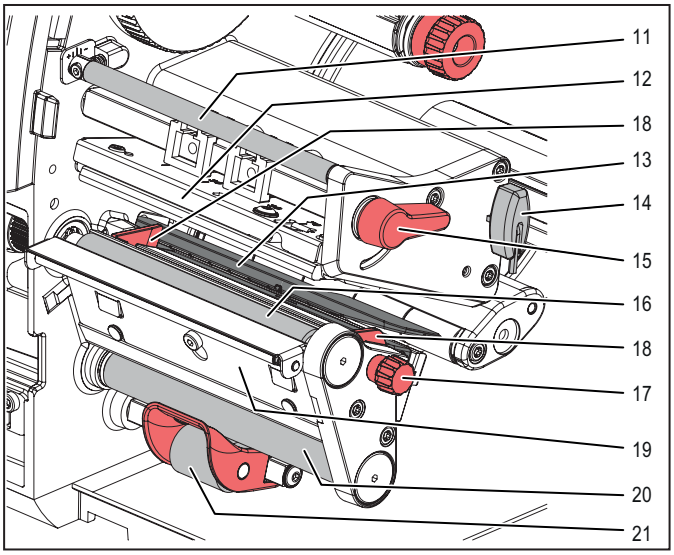

Afbeelding 3.3 Detail printmodule

11 Omkering voor transferfolie
12 Kophoek met printkop
13 Etikettenfotocel
14 Zeskantsleutel
15 Hendel voor printkopvergrendeling
16 Printrol
17 Stelknop voor geleidingen
18 Geleiding
19 Uitgiftekant
20 Omkeerrol
21 Aandruksysteem

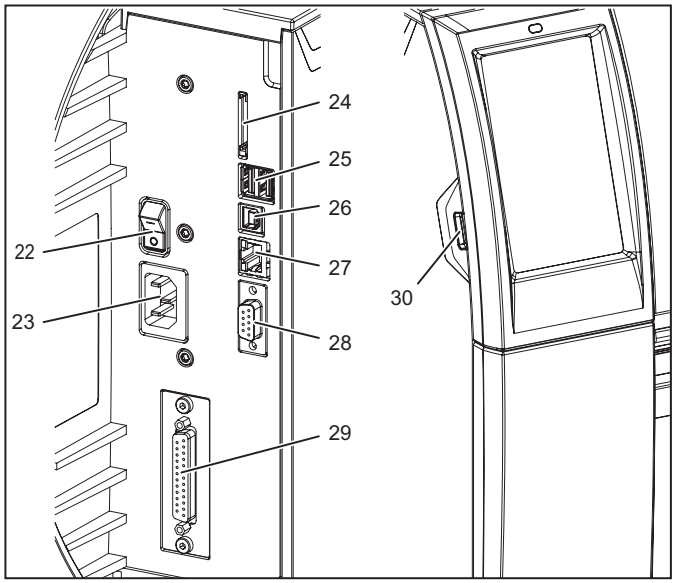

Afbeelding 3.4 Aansluitingen

22 Netschakelaar
23 Netaansluitbus
24 Sleuf voor SD-kaart
25 USB-interfaces voor toetsenbord, scanner, USB-opslag, Bluetooth-adapter of servicesleutel
26 USB-Full Speed-interface
27 Ethernet 10/100 Base-T
28 RS-232-interface
29 I/O-interface
30 USB-interface voor toetsenbord, scanner, USB-opslag, Bluetooth-adapter of servicesleutel

3.2 Montagevoet

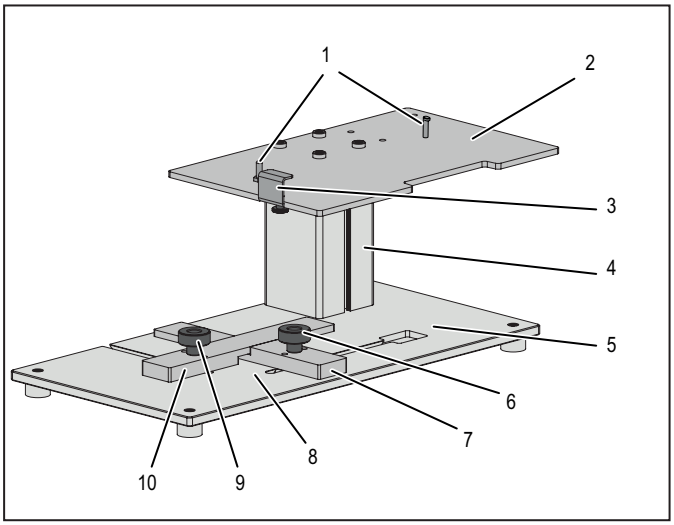

Afbeelding 3.5 Montagevoet

1 Geleidestiften voor positionering van de printer op de montageplaat
2 Montageplaat
3 Klem voor bevestiging van de printer aan de montageplaat
4 Profiel
5 Bodemplaat met stelvoeten en positioneerhulpen voor de etikettering
6 Vastzetschroef voor het fixeren van de aanslag (7)
7 Aanslag als positioneerhulp in drukrichting
8 Vlak voor objectopname
9 Vastzetschroef voor het fixeren van de aanslag (10)
10 Aanslag als positioneerhulp dwars op de drukrichting

3.3 Applicator

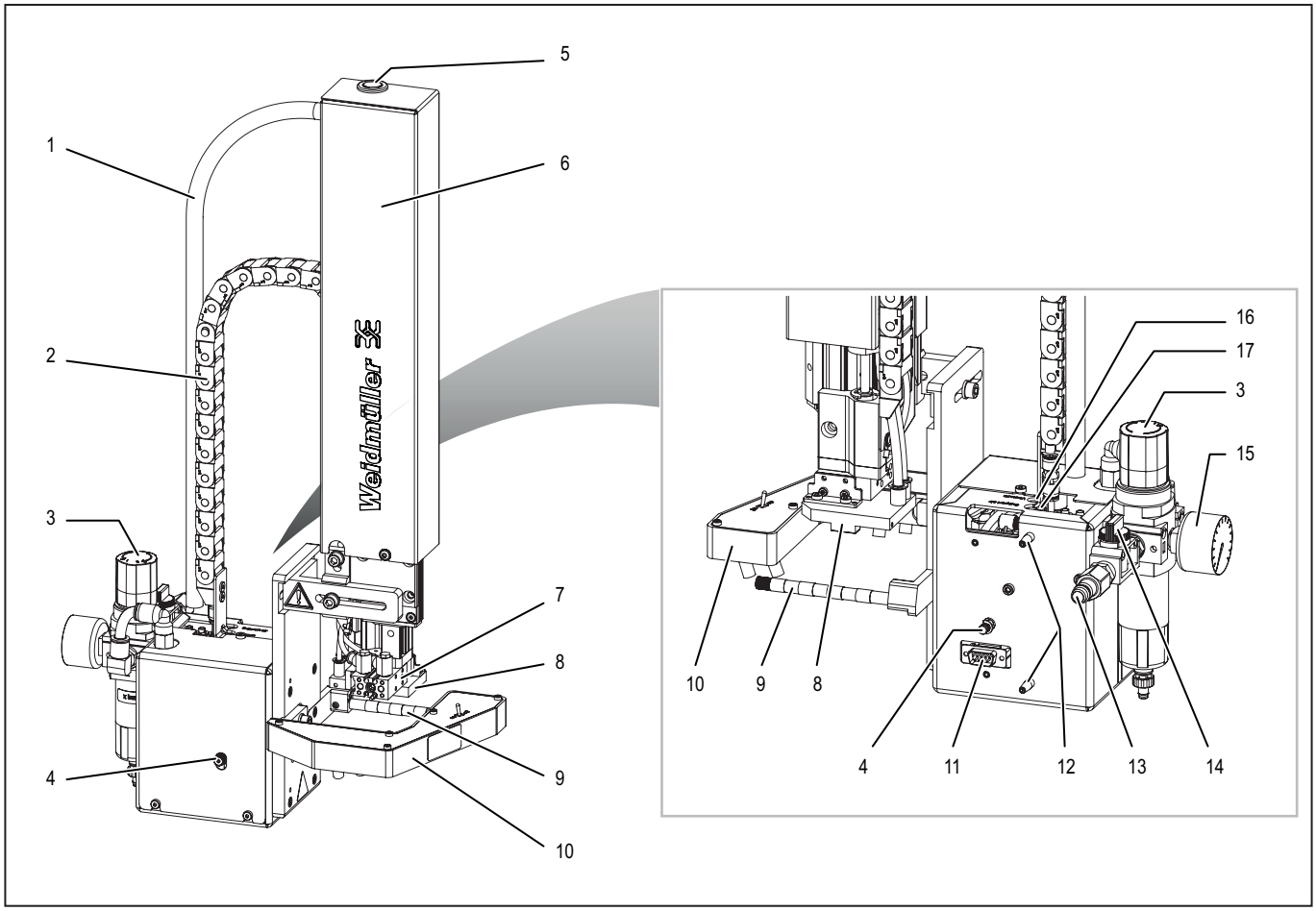

Afbeelding 3.6 Voorkant en achterkant

1 Spiraalslang
2 Kabelrups
3 Perslucht-onderhoudseenheid
4 Kartelschroef voor bevestiging van de applicator aan de printer
5 Hoofdcilinder
6 Afdekking cilindermodule
7 Minislede
8 Stempel
9 Blaaspijp voor de steunlucht
10 Laserpointer
11 Interface voor printer
12 Vangstiften
13 Koppeling voor de persluchtaansluiting
14 Afsluitventiel
15 Manometer voor de werkdruk
16 Regelventiel steunlucht
17 Regelventiel vacuüm

3.4 Technische gegevens

Algemene gegevens	
Omgevingstemperatuur	
Bedrijf	+5 °C tot 40 °C
Opslag	0 °C tot +60 °C
Transport	-25 °C tot +60 °C
Luchtvochtigheid	
Bedrijf	10 % ...85 %, niet-condenserend
Opslag/transport	20 % ...85 %, niet-condenserend
Max. bedrijfshoogte	2000 m boven NN
Continue geluidsdruk	< 70 dB (A)
Afmetingen (bxhxd):	466 x 785 x 648 mm (18,35" x 30,91" x 25,51")
Gewicht	13 kg (28.66 lbs)
Voedingsspanning	100 ... 240 V AC; 50/60 Hz, PFC
Etikettenprinter	
Printtechnologie	Thermische overdracht
Afdrukkwaliteit	300 DPI
Afdruksnelheid	40 ... 150 mm/s
Materiaalgeleiding	gecentreerd
Interfaces	RS232C: 1.200 ... 230.400 Baud/8 Bit 1 x USB 2.0 Hi-Speed Device voor PC-aansluiting 3 x USB Host Ethernet 10/100 BASE-T
Bedieningspaneel	LCD-display 4,3" / 272 x 480 px
Laser Square applicator	
Maximale slag	220 mm
Stempelslag	64 mm
Bedrijfsdruk	4,5 bar
Afwijkingen in stapelgrootte	± 0,5 mm
Aantal lasers	4
Laserklasse	1

3.5 Typeplaatje

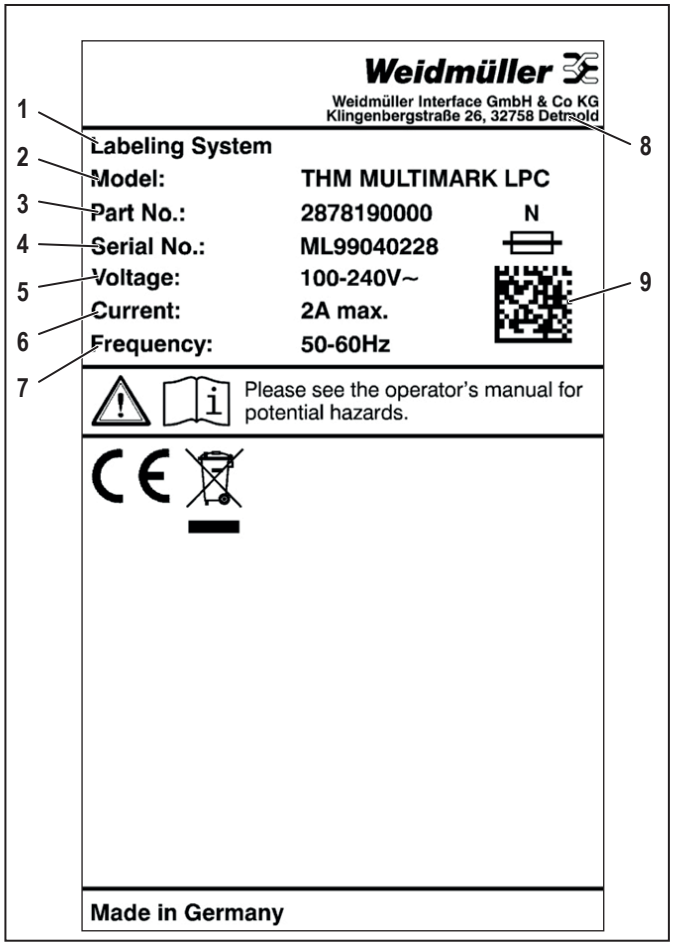

Afbeelding 3.7 Typeplaatje

1 Producttype
2 Model
3 Materiaalnummer
4 Serienummer
5 Toelaatbare spanning
6 Maximale stroom
7 Frequentiebereik
8 Fabrikant
9 QR-code fabrikantgegevens

De volgende symbolen zijn op het typeplaatje weergegeven.

Symbool	Betekenis
N	Zekering neutrale geleider
CE	EU-conformiteit
	Neem de verwijderingsinstructies in acht

Indeling van het serienummer

MLJJMM####

ML	Systeemkenmerk
JJ	Jaar
MM	Maand
####	oplopend nummer

4 Apparaten uitpakken en monteren

Kies een installatieplaats die voldoet aan de vereisten, zie hoofdstuk 2.1. Let op de extra volgende aanwijzingen:
- Stabiele ondergrond met een recht, vlak oppervlak (gewicht en maten, zie Technische gegevens)
- Aansluiting voor stroom en perslucht op een goed toegankelijke plek in de buurt
- Persluchtaansluiting met min. 4,5 bar
- Voldoende ruimte voor ergonomisch werken, bij voorkeur een kantooromgeving

Leveringsomvang

- Etikettenprinter
- Montagevoet
- Applicator met laserpointer
- Voetschakelaar
- Netsnoer
- USB-kabel
- Gekleurde band
- DVD met markeringssoftware M-Print® PRO
- Gebruiksaanwijzing

► Controleer alle onderdelen op transportschade.
► Controleer de levering op volledigheid.

Bewaar de originele verpakkingen voor later transport.

► Haal de montagevoet uit de verpakking en plaats deze op een vlakke ondergrond.
► Ga bij het opstellen van het etiketteersysteem als volgt te werk:
  - Printer op de montagevoet monteren, zie hoofdstuk 4.1
  - Applicator op de printer monteren, zie hoofdstuk 4.2
  - Apparaten aansluiten, zie hoofdstuk 4.3
  - Netsnoer aansluiten
  - Systeem inschakelen, zie hoofdstuk 4.4

4.1 Printer op de montagevoet monteren

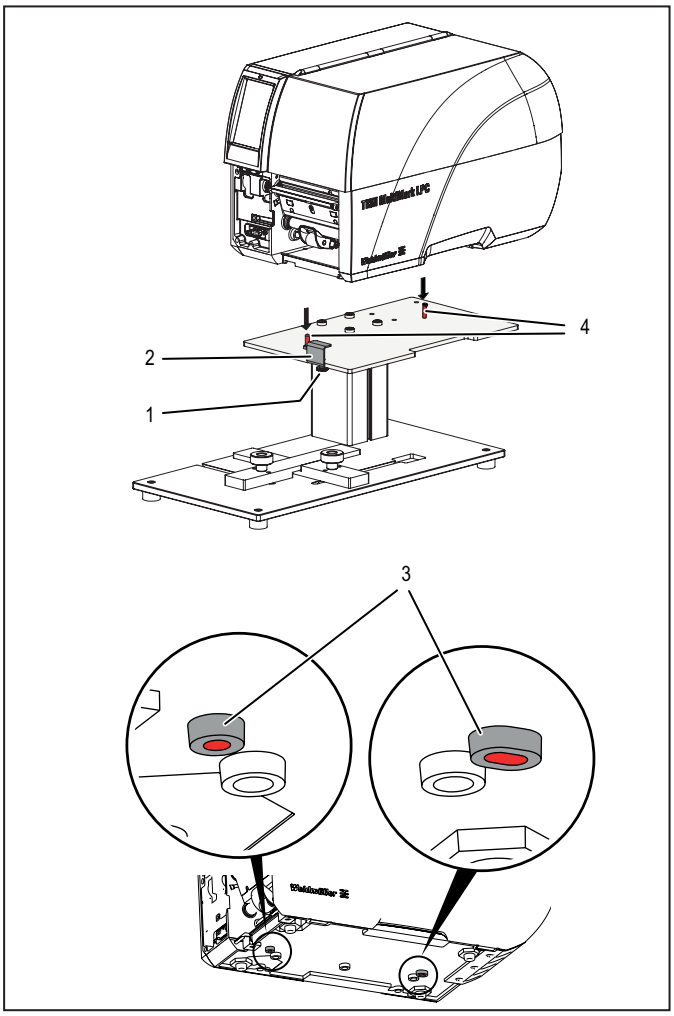

Afbeelding 4.1 Printer monteren

► Maak de kartelschroef (1) los en maak de klemmen los (2).
► Plaats de printer met de uitsparingen (3) op de geleidestiften (4).
► Plaats de klemmen (2) aan de bodemplaat van de printer.

De printer moet met alle stelvoeten volledig op de montageplaat staan.

► Draai de kartelschroef (1) aan om de printer op de montageplaat vast te zetten.
► Verwijder de transportbeveiligingen bij de printkop, zie Afbeelding 3.3.

4.2 Applicator aan de printer monteren

► Zorg ervoor dat de printer ontkoppeld is van het elektriciteitsnet.
► Zorg ervoor dat de printer stabiel staat.
► Schakel de perslucht pas in als de montage van de applicator is voltooid.

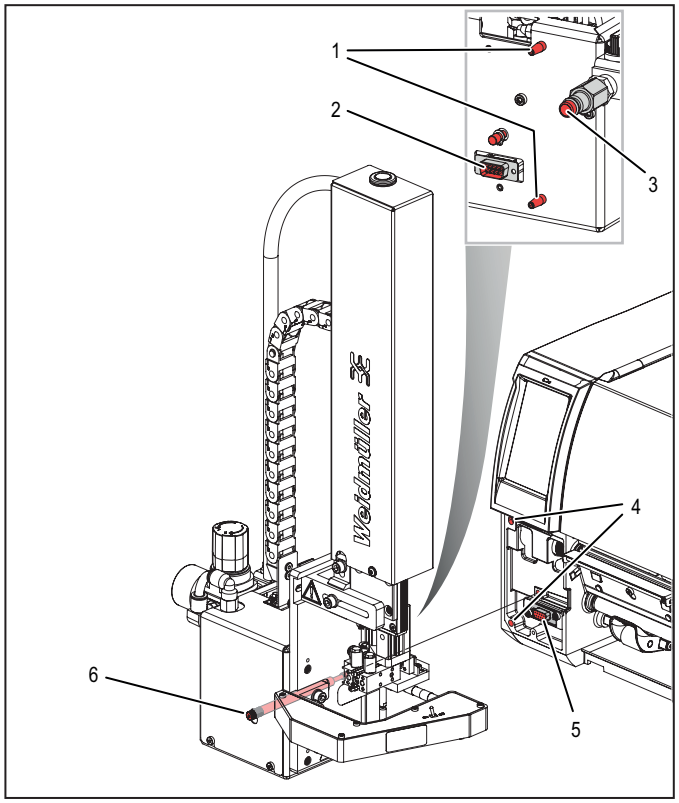

Afbeelding 4.2 Applicator monteren

► Plaats de vangstiften (1) aan de achterkant van de applicator in de boorgaten (4) van de printer.
► Druk de applicator tegen de printer.

De connector (2) van de applicator wordt op de aansluiting voor randapparatuur (5) van de printer gestoken.

► Draai de kartelschroef (6) vast om de applicator vast te zetten.
► Sluit de persluchtvoorziening aan op aansluiting (3).

4.3 Apparaten aansluiten

De interfaces en aansluitingen worden in de beschrijvingen van de individuele componenten weergegeven.

Etiketteersysteem op het elektriciteitsnet aansluiten

► Zorg ervoor dat de etikettenprinter is uitgeschakeld.
► Steek het netsnoer in de netaansluitbus (23, Afbeelding 3.4).
► Steek de stekker van het netsnoer in een geaard stopcontact.

Computer of computernetwerk aansluiten

LET OP

Door incorrecte of verkeerde aarding kunnen storingen in de werking optreden.

► Let erop dat alle op de etikettenprinter aangesloten computers en verbindingskabels gaard zijn.

► Etikettenprinter met computer of netwerk verbinden met een geschikte kabel.

4.4 Systeem inschakelen

Voorwaarden: alle elektrische aansluitingen op de printer en de persluchtaansluiting aan de applicator moeten tot stand zijn gebracht.

► Schakel de printer in met de netschakelaar (22, Afbeelding 3.4).

De printer doorloopt een systeemtest en geeft aansluitend op het display (9, Afbeelding 3.2) de systeemtoestand **Gereed** weer. De applicator gaat naar de uitgangspositie, de stempel bevindt zich boven in de overnamepositie voor wat door de printer wordt afgedrukt.

5 Bedieningssoftware

5.1 Touchdisplay

Met het touchdisplay kunt u de printersoftware bedienen en de volgende functies uitvoeren:
- printopdrachten onderbreken, voortzetten of annuleren
- drukparameters instellen, bijv. verwarmingsenergie van de printkop, afdruksnelheid, configuratie van de interfaces, taal en tijd
- Stand-alone-bedrijf met opslagmedium besturen
- Firmware-update uitvoeren

Meerdere functies en instellingen kunnen ook door eigen printercommando's met software-applicaties of door directe programmering met een computer worden bestuurd.
Op het touchdisplay gedane instellingen vormen de basisinstelling van de etikettenprinter.

Als u printopdrachten wilt aanpassen, moet u deze aanpassingen in de software doen.

► Om een menu te openen of een menu-item te selecteren, tikt u op het betreffende symbool.
► Om te scrollen beweegt u met een vinger op het touchdisplay naar boven of beneden.

5.2 Startscherm

Op het startscherm wordt de betreffende bedrijfsstatus weergegeven.

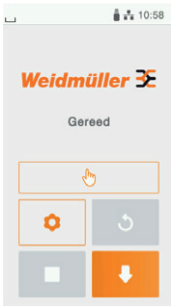	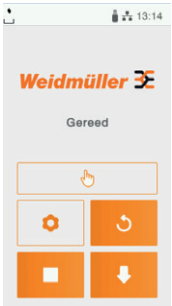
Na het inschakelen	Na een printopdracht

	Start eenstapsmodus
	Menu openen
	Printopdracht onderbreken of voortzetten
	Laatste etiket herhalen
	Annuleren en alle printopdrachten wissen
	Etikettenaanvoer

Afbeelding 5.1 Knoppen op het startscherm

Bij bepaalde software- of hardware-configuraties worden extra symbolen in het startscherm weergegeven:

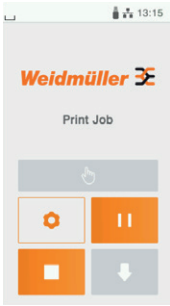	
Afdrukken op commando zonder printopdracht	Afdrukken op commando in de printopdracht

In de koptekst wordt, afhankelijk van de configuratie, allerlei informatie in de vorm van widgets weergegeven:

Widgets in de koptekst

	De ontvangst van gegevens via een interface wordt door een vallende druppel weergegeven
	De functie **Gegevensstroom opslaan** is actief. Alle ontvangen gegevens worden in een .lbl-bestand opgeslagen, zie configuratiehandleiding
	Waarschuwing folie-einde: de resterende diameter van de folievoorraadrol is onder een ingestelde waarde gedaald, zie configuratiehandleiding
	SD-kaart geïnstalleerd
	USB-geheugen geïnstalleerd
	Grijs: Bluetooth-adapter geïnstalleerd Wit: Bluetooth-verbinding actief
	Wifi-verbinding actief Het aantal witte boogjes geeft de wifi-veldsterkte aan.
	Ethernet-verbinding actief
	USB-verbinding actief
abc	abc-programma actief
08:24	Tijd

Widgets in de titelbalk van het startscherm

5.3 In het menu navigeren

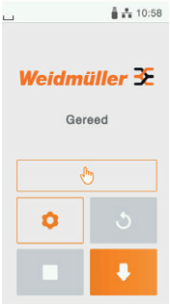	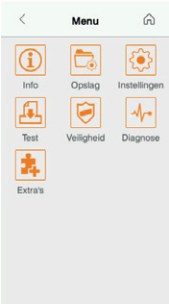		Door op het tandwiel te tikken, gaat u naar het keuzeniveau van het bedieningsmenu. Als u op de pijl tikt, gaat u één niveau tegelijk terug. Als u op het huis tikt, gaat u naar de startpagina.
Startpagina	Keuzeniveau	Parameter- en functieniveau	

► Tik op de keuze totdat het gewenste parameter- of functieniveau is bereikt.

Als u een functie selecteert, start de printer deze functie direct of wordt een voorbereidend dialoogvenster weergegeven.
Als u een parameter selecteert, worden de betreffende instelmogelijkheden weergegeven.

	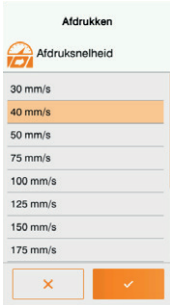	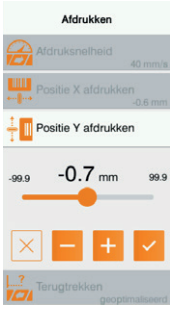	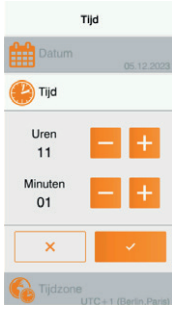
Logische parameter	Keuzeparameter	Numerieke parameter	Datum/tijd

Bedieningselement	Functie
	Schuifregelaar voor instelling van de waarde
	Stapsgewijze verlaging van de waarde
	Stapsgewijze verhoging van de waarde
	Instelniveau zonder opslaan verlaten
	Instelniveau met opslaan verlaten
	Parameter is uitgeschakeld, bediening schakelt parameter in
	Parameter is ingeschakeld, bediening schakelt parameter uit

6 Printer configureren

VOORZICHTIG

Gevaar voor letsel!

Bij het configureren van de printer zijn werkzaamheden bij geopend deksel nodig.

► Let erop dat haren, losse kleding, sieraden en dergelijke niet met openliggende, roterende onderdelen in aanraking komen.

6.1 Materiaalrol op rolhouder positioneren

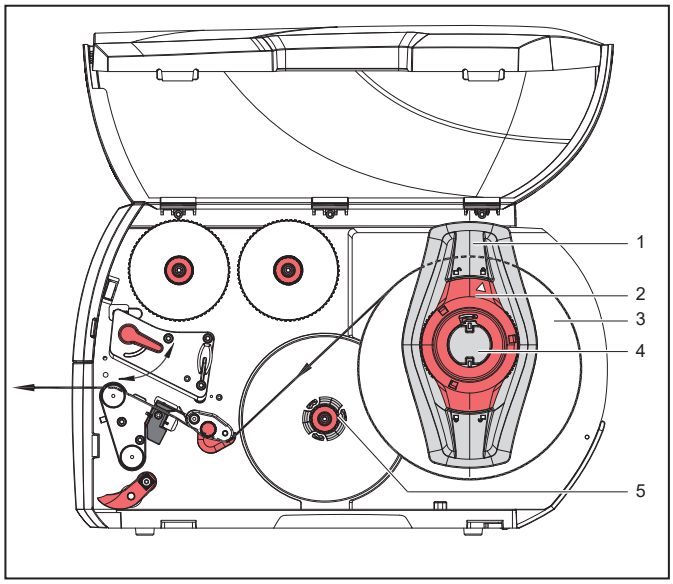

Afbeelding 6.1 Rolmateriaal plaatsen

► Open het deksel.
► Om de margezetter (1) te verwijderen, draait u de stelring (2) linksom totdat de pijl naar het ontgrendeld-symbool wijst.
► Trek de margezetter (1) van de rolhouder (4) af.
► Schuif de materiaalrol (3) zodanig op de rolhouder (4), dat de af te drukken zijde van het materiaal naar boven wijst.
► Plaats de margezetter (1) op de rolhouder (4) en schuif deze zo ver, totdat beide margezetters tegen de materiaalrol (3) aanliggen en bij het schuiven een duidelijk voelbare weerstand optreedt.
► Draai de stelring (2) rechtsom, totdat de pijl op het vergrendeld-symbool wijst.
► Wikkel een ca. 60 cm lange etikettenstrook af.

6.2 Etiketten in printkop plaatsen

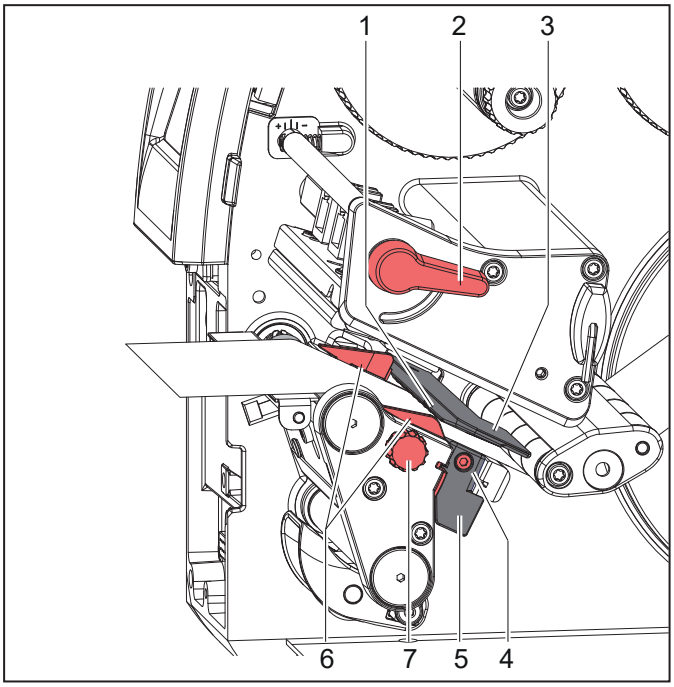

Afbeelding 6.2 Etiketten in printkop plaatsen

► Draai de hendel (2) linksom om de printkop op te tillen.
► Stel de margezetter (6) met de kartelknop (7) zodanig in, dat het materiaal tussen de beide margezetters past.
► Leid de etikettenstrook boven de interne opwikkelaar naar de printeenheid.
► Leid de etikettenstrook door de etikettenfotocel (3) zodat deze de printeenheid tussen de printkop en de printrol verlaat.
► Positioneer de margezetter (6) zodanig dat het materiaal zonder vastklemmen wordt geleid.

6.3 Transferfolie plaatsen

► Reinig de printkop voordat u de transferfolie plaatst, zie hoofdstuk 8.

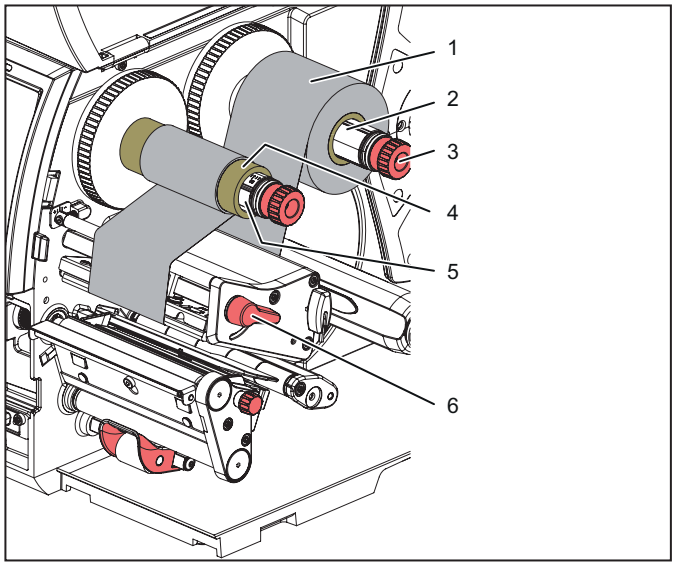

Afbeelding 6.3 Transferfolie plaatsen

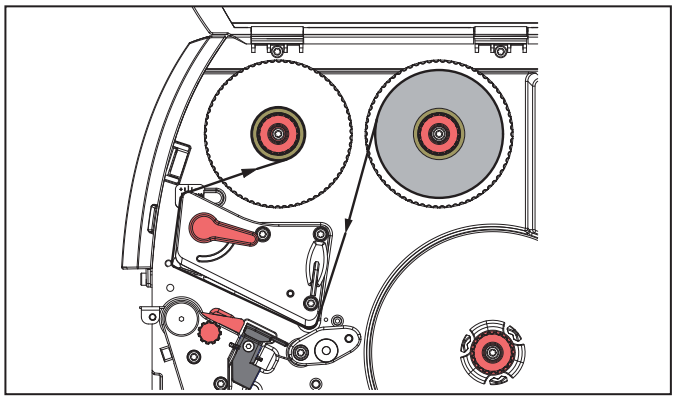

Afbeelding 6.4 Loop van de transferfolie

► Draai de hendel (6) linksom om de printkop op te tillen.
► Schuif de transferfolierol (1) zodanig op de afwikkelaar (2) dat de gekleurde laag van de folie bij het afwikkelen naar beneden wijst.
► Positioneer de transferfolierol (1) zodanig op de afwikkelaar dat de schaalwaarden aan beide zijden van de rol identiek zijn.
► Houd de transferfolierol (1) vast en draai de draaiknop van de afwikkelaar (3) linksom, totdat de transferfolierol gefixeerd is.
► Schuif een geschikte transferfoliekern (4) op de transferfolieopwikkelaar (5) en fixeer deze op dezelfde manier.
► Leid de transferfolie door de printmodule, zie Afbeelding 6.4.
► Fixeer het begin van de transferfolie met een kleefstrook aan de transferfoliekern (4). Let er daarbij op dat de rotatierichting van de transferfolieopwikkelaar linksom is.
► Draai de transferfolieopwikkelaar (5) linksom, om de loop van de transferfolie recht te trekken.
► Draai de hendel (6) rechtsom om de printkop te vergrendelen.

6.4 Kopaandruksysteem instellen

De printkop wordt aangedrukt met twee plunjers, die in de basispositie in het midden van de kophoek zijn gepositioneerd. Deze instelling kan voor de meeste toepassingen behouden blijven.
Als bij het gebruik van zeer brede materialen het afdrukbeeld lichter wordt in de zijrandgebieden, kunnen de plunjers worden aangepast.

Zeskantsleutel

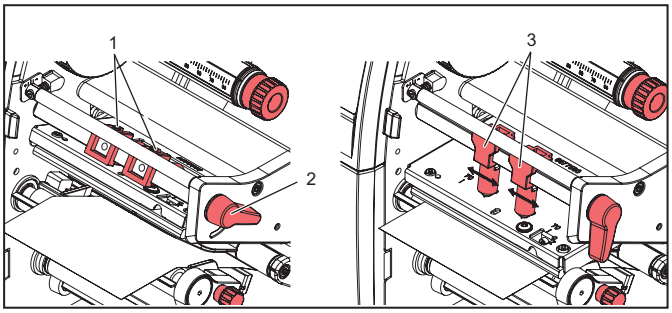

Afbeelding 6.5 Kopaandruksysteem instellen, gecentreerde materiaalgeleiding

► Maak beide draadstiften (1) los met een zeskantsleutel.
► Draai de hendel (2) rechtsom om de printkop te vergrendelen.
► Verschuif de plunjers (3) naar schaalwaarde 70.
► Trek beide draadstiften (1) vast.
► Draai de hendel (2) linksom om de printkop te ontgrendelen.

6.5 Loop van de transferfolie instellen

Vouwen in de loop van de transferfolie kunnen leiden tot fouten in het afdrukbeeld. Om vouwen te voorkomen, kan de transferfolieomkering (3) worden afgesteld.

U kunt deze afstelling het beste tijdens het printen uitvoeren.

Zeskantsleutel

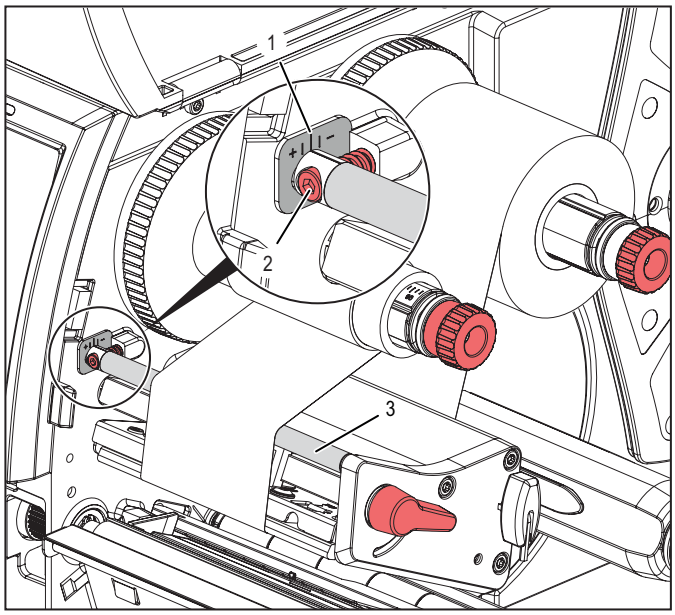

Afbeelding 6.6 Loop van de transferfolie instellen

- ► Lees op de schaalverdeling (1) de actuele instelling af en noteer deze.
- ► Draai de schroef (2) en observeer het gedrag van de folie.

Draaien in richting **+** maakt de binnenrand van de transfolie strakker.
Draaien in richting **–** maakt de buitenrand van de transfolie strakker.

Een verkeerde instelling van het kopaandruksysteem kan ook leiden tot vouwen in de folieloop.

7 Printen

LET OP

Beschadiging van de printkop door incorrecte behandeling!

- ► Raak de onderkant van de printkop niet aan met uw vingers of scherpe voorwerpen.
- ► Let erop dat de etiketten niet vuil zijn.
- ► Zorg ervoor dat de etiketoppervlakken glad zijn. Ruwe etiketten werken als polijststeen en verkorten de levensduur van de printkop.
- ► Print met de laagst mogelijke printkoptemperatuur.

De printer is bedrijfsklaar als alle aansluitingen tot stand zijn gebracht en de etiketten en eventueel transferfolie zijn aangebracht.

7.1 Papierloop synchroniseren

In de snijmodus moet na het plaatsen van het etiketmateriaal de papierloop worden synchroniseerd. Daarbij wordt het eerste etiket dat door de etikettensensor wordt gedetecteerd, in de afdrukpositie gebracht en worden alle etiketten ervoor uit de printer getransporteerd. Daardoor wordt voorkomen dat de snijlengte van de eerste afsnijding verkeerd is en steeds het eerste etiket onbruikbaar wordt.

- ► Tik op het aanvoer-symbool om de synchronisatie te starten.
- ► Verwijder de bij de aanvoer uitgegeven of afgesneden lege etiketten.

Een synchronisatieloop is niet nodig wanneer de printkop tussen verschillende printopdrachten niet geopend werd, ook als de printer was uitgeschakeld.

8 Reiniging

Om een constant goede afdrukkwaliteit te bereiken, moet het apparaat maandelijks worden gereinigd.

GEVAAR

Levensgevaar door netspanning.

► Zorg ervoor dat het netsnoer ontkoppeld is.

LET OP

De printer kan beschadigd raken!

Bijtende reinigingsmiddelen, schuurmiddelen of oplosmiddelen kunnen de printer beschadigen. Gebruik alleen allesreinigers om de buitenoppervlakken of onderdelen te reinigen.

► Verwijder stof en papierpluisjes in het afdrukgebied met een zachte borstel of stofzuiger.
► Reinig de buitenkant van de printer met allesreiniger.

8.1 Printrol reinigen

Vuil op de printrol kan het printbeeld aantasten en het materiaaltransport belemmeren.

► Draai de printkop omlaag.
► Verwijder etiketten en transferfolie uit de printer.
► Verwijder aanslag met rollenreiniger en een zachte doek.
► Vervang de rol als deze beschadigd is, zie Service.

8.2 Printkop reinigen

Tijdens het printen kan zich vuil op de printkop verzamelen dat het printbeeld aantast, bijv. door contrastverschillen of verticale strepen. Regelmatige reiniging van de printkop speelt een belangrijke rol bij het voorkomen van voortijdige slijtage van de printkop.

Aanbevolen reinigingsinterval: reinig de printkop na elke roluitwisseling van de transferfolie.

VOORZICHTIG

Gevaar voor letsel door hete printkop!

Laat de printkop afkoelen voordat u deze reinigt.

LET OP

De printkop kan beschadigd raken!

Harde of scherpe voorwerpen kunnen krassen op de printkop veroorzaken. De beschermende glaslaag van de printkop mag niet worden aangeraakt.

► Draai de printkop omlaag.
► Verwijder etiketten en transferfolie uit de printer.
► Reinig de printkop met een speciale reinigingsstift of met een wattenstaafje gedrenkt in pure alcohol.
► Laat de printkop 2 tot 3 minuten drogen.

8.3 Etikettenfotocel reinigen

De etikettensensoren kunnen vervuild raken door papierstof. Dit kan de detectie van startkenmerken van etiketten of afdrukmarkeringen belemmeren.

LET OP

De fotocel kan beschadigd raken!

Harde of scherpe voorwerpen kunnen krassen op de fotocel veroorzaken. Gebruik alleen pure alcohol voor het reinigen.

► Verwijder etiketten en transferfolie uit de printer.

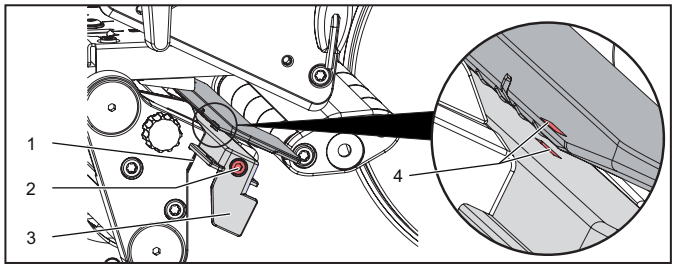

Afbeelding 8.1 Etikettenfotocel reinigen

► Maak de schroef (2) los.
► Houd de knop (1) ingedrukt en trek de etikettenfotocel langzaam aan de greep (3) naar buiten.

Let erop dat de fotocelkabel niet gespannen raakt.

► Reinig de etikettenfotocel en de sensorsleuven (4) met een kwast of met een wattenstaafje gedrenkt in pure alcohol.
► Schuif de etikettenfotocel aan de greep (3) terug in de uitgangspositie.
► Plaats de etiketten en de transferfolie weer terug.

9 Storingen verhelpen

9.1 Foutweergave

Als er een fout optreedt, wordt deze weergegeven op het touchdisplay.

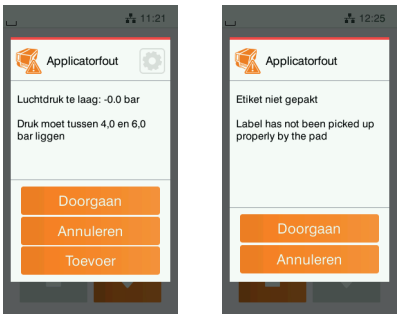

Afbeelding 9.1 Voorbeelden van foutweergaven

Om de werking voort te zetten, zijn er de volgende opties:

Herhalen	Als de oorzaak van de fout is verholpen, wordt de printopdracht voortgezet.
Annuleren	De actuele printopdracht wordt geannuleerd.
Aanvoer	Het etikettentransport wordt opnieuw synchroniseerd. Vervolgens kan de opdracht met *Herhalen* worden voortgezet.
Negeren	De foutmelding wordt genegeerd. De printopdracht wordt met eventueel beperkte functie voortgezet.
Log opslaan	De fout staat printen niet toe. Voor een meer gedetailleerde analyse kunnen verschillende systeembestanden op een extern geheugen worden opgeslagen.

9.2 Foutmeldingen printer

Foutmelding	Oorzaak	Oplossing
Aandruksysteem open	Aandruksysteem aan de keerrol in de uitgiftemodus niet gesloten	► Aandruksysteem sluiten
	Aandruksysteem aan de trekrol in de SQUIX MT niet gesloten	► Aandruksysteem sluiten
Barcode te groot	Barcode te groot voor het toegewezen gebied van het etiket	► Barcode verkleinen of verschuiven
Barcodefout	Ongeldige inhoud van de barcode, bijv. alfanumerieke tekens in numerieke streepjescode	► Inhoud barcode corrigeren
Bestand niet gev.	Bestand van het opslagmedium opgeroepen dat niet beschikbaar is	► Inhoud van het opslagmedium controleren
Printkop neergeklapt	Printkop niet vergrendeld	► Printkop vergrendelen
Printkop te heet	Te sterke opwarming van de printkop	► Na een pauze loopt de printopdracht automatisch door. Als dit herhaaldelijk voorkomt, verlaag dan het verwarmingsniveau of de afdruksnelheid in de software
Veldnaam dubbel	Veldnaam in de directe programmering dubbel toegewezen	► Programmering corrigeren
Folie verwijderen	Transferfolie geplaatst, hoewel de printer op direct thermisch printen is ingesteld	► Voor direct thermisch printen: transferfolie verwijderen
		► Voor thermisch transferprinten: transferprinten in printerconfiguratie of software inschakelen
Foliewikkeling	De vastgestelde afwikkelrichting van de folie komt niet overeen met de configuratie-instelling, de folie is verkeerd geplaatst	► Printkop reinigen Folie correct plaatsen
	Configuratie-instelling niet geschikt voor gebruikte folie	► Configuratie-instelling aanpassen
Folie aan het einde	Transferfolie is op	► Nieuwe transferfolie plaatsen
	Transferfolie bij het afdrukken doorgesmolten	► Printopdracht annuleren Verwarmingsniveau via software wijzigen Printkop reinigen Transferfolie plaatsen Printopdracht opnieuw starten
	Er moeten thermische etiketten worden verwerkt, maar de software is ingesteld op transferprinten	► Printopdracht annuleren In software Thermisch printen selecteren Printopdracht opnieuw starten
Apparaat niet beschikbaar	Programmering spreekt een apparaat aan dat niet beschikbaar is	► Optioneel apparaat aansluiten of programmering corrigeren

Foutmelding	Oorzaak	Oplossing
Geen etiket	Op de etiketstroken ontbreken meerdere etiketten	► Druk op **Herhalen** totdat het volgende etiket op de strook wordt herkend
	Het in de software opgegeven etiketformaat komt niet overeen met het werkelijke formaat	► Printopdracht annuleren ► Etiketformaat in software wijzigen Printopdracht opnieuw starten
	In de printer bevindt zich eindeloos materiaal, terwijl de software etiketten verwacht	► Printopdracht annuleren Etiketformaat in software wijzigen Printopdracht opnieuw starten
Geen opgegeven grootte	Etiketgrootte niet gedefinieerd in programmering	► Programmering controleren
Leesfout	Leesfout bij toegang tot opslagmedium	► Gegevens op opslagmedium controleren Gegevens opslaan Opslagmedium opnieuw formatteren
Materiaal te dik	Mes snijdt het materiaal niet door, kan echter terugkeren in uitgangspositie	► Druk op **Annuleren** Materiaal vervangen
Papier is op	Materiaal om te printen is op	► Materiaal plaatsen
	Fout in de papierloop	► Papierloop controleren
Bufferoverloop	De gegevensinvoerbuffer is vol en de computer probeert meer gegevens te verzenden	► Gebruik datatransmissie met protocol (bij voorkeur RTS/CTS)
Schrijffout	Hardwarefout	► Schrijven herhalen Opslagmedium opnieuw formatteren
Lettertype onbekend	Fout in het geselecteerde download-lettertype	► Printopdracht annuleren Lettertype wijzigen
Spanningsfout	Hardwarefout	► Printer uitschakelen en weer inschakelen Bij hernieuwd optreden Service informeren Er wordt weergegeven welke spanning is uitgevallen, noteer deze.
Geheugen vol	Printopdracht te groot: bijv. door geladen lettertypen, grote illustraties	► Printopdracht annuleren Hoeveelheid af te drukken gegevens verminderen
Syntaxfout	Printer ontvangt een onbekend of onjuist commando van de computer.	► Druk op **Negeren** om het commando over te slaan ► of ► op **Annuleren** om de printopdracht te annuleren
Onbekend type medium	Opslagmedium niet geformatteerd Type opslagmedium niet ondersteund	► Opslagmedium formatteren, ander opslagmedium gebruiken

9.3 Probleemoplossing printer

Probleem	Oorzaak	Oplossing
Transferfolie knispert	Omkering transferfolie niet afgesteld	► Loop van de transferfolie instellen
	Kopaandruksysteem niet afgesteld	► Kopaandruksysteem instellen
	Transferfolie te breed	► Transferfolie gebruiken dat slechts iets breder is dan het etiket.
Afdrukbeeld vertoont vegen of lege plekken	Printkop vervuild	► Printkop reinigen
	Temperatuur te hoog	► Temperatuur via software verlagen.
	Ongunstige combinatie van etiketten en transferfolie	► Ander soort of merk folie gebruiken
Printer stopt niet bij einde transferfolie	In software is Thermisch printen geselecteerd	► Schakel over naar thermisch transferprinten in de software
Printer drukt tekenreeks af in plaats van het etiketformaat	Printer is in monitormodus	► Monitormodus beëindigen
Printer transporteert het etiketmateriaal, maar niet de transferfolie	Transferfolie verkeerd geplaatst	► Loop van de transferfolie en oriëntatie van de gecoate zijde controleren en indien nodig corrigeren
	Ongunstige combinatie van etiketten en transferfolie	► Ander soort of merk folie gebruiken
Printer bedrukt alleen elk tweede etiket	Formaat te groot ingesteld in de software.	► Formaatinstelling in software wijzigen
Verticale witte lijnen in het afdrukbeeld	Printkop vervuild	► Printkop reinigen
	Printkop defect (uitval van verwarmingspunten)	► Printkop vervangen, zie Service-handleiding
Horizontale witte lijnen in het afdrukbeeld	Printer wordt in snij- of uitgiftemodus met de instelling **Retourtransport > geoptimaliseerd** gebruikt	► Setup op **Retourtransport > altijd** instellen, zie configuratiehandleiding.
Afdrukbeeld aan een kant lichter	Printkop vervuild	► Printkop reinigen
	Kopaandruksysteem niet afgesteld	► Kopaandruksysteem instellen

10 SQ laser applicator

10.1 Configuratie

De werking van de applicator kan worden gewijzigd via parameterinstellingen met behoud van het basisproces. Daarnaast heeft de applicator verschillende modi met betrekking tot de volgorde van afdrukken en het aanbrengen van het etiket tijdens een etiketteercyclus.

	Stempelen
Afdrukken/aanbrengen	**x**
Aanbrengen/afdrukken wachtpositie boven	**x**
Aanbrengen/afdrukken wachtpositie beneden	**-**

De bedrijfsmodi kunnen door het instellen van meerdere vertragingstijden verder worden gewijzigd.

Methode voor wijziging van de configuratie

► Open het menu **Instellingen**.
► Selecteer **Etiketteren.**
► Stel de gewenste parameters in.
► Sla de instellingen op.
► Ga in het hoofdmenu naar **Gereed**.

Parameter	Betekenis	Default
Apparaatinformatie	Informatie over applicator: software-versie, totaal- en serviceteller voor het aantal etiketteringen, foutmeldingen en cilindercycli	
Cyclusvolgorde	Modus van het cyclische bedrijf selecteren: **Afdrukken-aanbrengen:** Het startsignaal zorgt ervoor dat een etiket wordt geprint en vervolgens op een product wordt aangebracht. Na het voltooien van een cyclus bevindt de stempel zonder etiket zich in de startpositie. **Aanbrengen-afdrukken:** Een apart signaal start de afdruk van het eerste etiket en de overgave aan de stempel. Het startsignaal activeert het aanbrengen van het etiket en vervolgens het afdrukken van het volgende etiket. Na het voltooien van een cyclus bevindt zich een etiket op de stempel.	Afdrukken-aanbrengen
Uitgifte-offset	Verschuiving van de uitgiftepositie met betrekking tot de achterkant van het etiket. De instelling is ook in de software te wijzigen. De waarden uit configuratie en software worden bij elkaar opgeteld.	0,0 mm
Overgavemodus	Keuze van de bedrijfsmodus: **Stempelen**	Stempelen
Vertr. steunlucht aan	Vertragingstijd (max. 2,5 s) tussen het begin van het afdrukken en het inschakelen van de steunlucht: de vertraging voorkomt wervelingen aan de voorkant van het etiket en dus fouten bij de overgave van het etiket	0 ms
Vertr. steunlucht uit	Vertragingstijd (max. 2,5 s) tussen het einde van de etiketaanvoer en het uitschakelen van de steunlucht: het nablazen ondersteunt het scheiden van de achterkant van het etiket van de drager om fouten te voorkomen en de nauwkeurigheid van de positione-ring te verbeteren	270 ms
Startvertraging	Tijd (max. 2,5 s) tussen startsignaal en begin van de etiketteercyclus; dient bijv. voor gebruik van productsensoren bij transportbanden	0 ms
Blokkeertijd	Na het eerste startsignaal worden alle andere binnen de blokkeertijd (max. 2,5 s) gene-geerd, dient bijv. om het startsignaal te debouncen	0 ms
Vacuümbewaking	Controle van de etiketovername door de vacuümsensor	Aan
Etiketovername	**Passief**: de stempel wacht voor de uitgiftekant op het etiket. **Actief**: de stempel wordt naar de uitgiftekant bewogen en pakt het etiket op.	Passief
Nablazen	Na het plaatsen van het etiket wordt een korte blaasimpuls voor reiniging van de zuigkanalen geactiveerd	Aan
Vertr. Vacuüm	**Aan**: het vacuüm wordt ingeschakeld na beëindiging van het etikettentransport. **Uit**: het vacuüm wordt ingeschakeld bij begin van het etikettentransport.	Uit
Voortest stempel	Voor aanvang van elk printproces wordt gecontroleerd of de stempel leeg is.	Aan

10.2 Testbedrijf zonder printopdracht

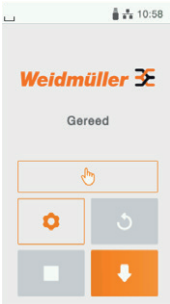

U kunt het etiketteren zonder printopdracht simuleren door afwisselend op de knop **Etikettenaanvoer** en de knop **Cyclus** te tikken.

► Tik op **Etikettenaanvoer**.
De aanvoer van een leeg etiket wordt geactiveerd. Tegelijk wordt het vacuüm aan de stempel en de steunlucht ingeschakeld. Wanneer het etiket volledig van de stempel is overgenomen, wordt de steunlucht uitgeschakeld.

► Tik op **Cyclus**.
De hefcilinder wordt zodanig aangestuurd, dat de stempel naar de etiketteerpositie gaat. Het bereiken van de etiketteerpositie wordt door de impactsensor gedetecteerd. Vervolgens wordt het vacuüm uitgeschakeld en het etiket op het materiaal overgedragen. Na de overdracht van het etiket wordt de hefcilinder gekeerd, zodat de stempel weer terugkeert naar de uitgangspositie.

U kunt deze methode tijdens de inbedrijfstelling gebruiken om de geschikte uitgifte-offset in de printerconfiguratie te bepalen.

10.3 Testbedrijf bij printopdracht in behandeling

Met deze methode kan de etikettering worden getest met de echte afdrukgegevens met behulp van de knop **Cyclus** op het display.

► Verstuur een printopdracht.

Het testbedrijf loopt in afwisselende halve cycli:
► Tik op de knop **Cyclus**.
Halve cyclus 1: het afdrukken van een etiket wordt geactiveerd. Tegelijk worden het vacuüm aan de stempel en de steunlucht ingeschakeld. Wanneer het etiket volledig van de stempel is overgenomen, wordt de steunlucht uitgeschakeld.

► Tik opnieuw op de knop **Cyclus**.
Halve cyclus 2: de hefcilinder wordt zodanig aangestuurd dat de stempel naar de etiketteerpositie gaat. Het bereiken van de etiketteerpositie wordt door de impactsensor gedetecteerd. Vervolgens wordt het vacuüm uitgeschakeld en het etiket op het object overgedragen. Na de overdracht van het etiket wordt de hefcilinder gekeerd, zodat de stempel weer terugkeert naar de uitgangspositie.

Als na beëindiging van de halve cyclus 1 het op de stempel aanwezige etiket handmatig wordt verwijderd, wordt bij de volgende bediening van de knop **Cyclus** de afdruktaak voortgezet met het printen van het volgende etiket in halve cyclus 1.

U kunt deze methode tijdens de inbedrijfstelling gebruiken om de geschikte uitgifte-offset in de printerconfiguratie te bepalen.

10.4 Normaal bedrijf

LET OP

De printer kan beschadigd raken.

Stempel en aandruksysteem kunnen met elkaar in botsing komen.
► Zwenk het aandruksysteem van de printer aan de keerrol, voordat u het etiketteren start.

► Zorg voor aanvang van het etiketteren ervoor dat alle aansluitingen tot stand zijn gebracht.
► Plaats de transferfolie en de etiketten.
► Zorg ervoor dat het aandruksysteem vergrendeld is.
► Open het afsluitventiel voor de perslucht.

Let erop dat de stempel niet door een etiket is afgedekt voordat u de printer inschakelt. Bij afgedekte stempel is de kalibratie van de vacuümsensor onjuist.

► Schakel de printer in.

Als de stempel op het moment van inschakelen van de perslucht en van de printer zich niet in de uitgangspositie bevindt, wordt een foutmelding op het display weergegeven.
► Tik in het printermenu op **Doorgaan** om de fout te bevestigen en de applicator naar de uitgangspositie te brengen.

► Tik in het printermenu op **Aanvoer**.
Een synchronisatieloop van het etikettentransport wordt geactiveerd.

► Verwijder de uitgegeven etiketten handmatig van de stempel.
Na enkele seconden voert de printer een kort retourtransport uit, waarbij het begin van het nieuwe etiket op de printlijn wordt geplaatst.

Voer dit synchronisatieproces uit, ook als een printopdracht werd geannuleerd met de knop **Annuleren**.
Een synchronisatieloop is niet nodig wanneer de printkop tussen verschillende printopdrachten niet geopend werd, ook als de printer was uitgeschakeld.

► Start het etiketteren via de PLC.

Fouten tijdens het etiketteren worden op het display van de printer weergegeven, zie hoofdstuk 10.5.

10.5 Foutmeldingen applicator

VOORZICHTIG

Gevaar door automatisch starten.

Na het elimineren en bevestigen van een fout gaat de applicator onmiddellijk omhoog naar de uitgangspositie.

- ► Grijp niet in het werkgebied van de stempel.
- ► Houd haar, kleding en sieraden buiten het bereik van het werkgebied.

Foutmelding	Oorzaak	Oplossing
Luchtdruk te laag: (actuele waarde) bar	Perslucht niet ingeschakeld	► Afsluitventiel controleren
Luchtdruk te hoog: (actuele waarde) bar	Persluchtvoorziening levert te hoge waarde	► Regelaar van de perslucht-onderhoudseenheid controleren
De startpositie is niet bereikt binnen (actuele waarde) s	De stempel heeft de startpositie 2 s na begin van de cilinderretourbeweging niet bereikt	► Persluchtinstellingen controleren, vooral die van de bovenste regelventielcilinder ► Objecten handmatig etiketteren
Eindpositie binnen (actuele waarde) s niet bereikt	Stempel heeft de eindpositie 2 s na begin van de cilinderbeweging niet bereikt	► Persluchtinstellingen controleren, vooral die van de onderste regelventielcilinder ► Controleren of de applicator mechanisch soepel werkt ► Impactsensor controleren (Service) ► Objecten handmatig etiketteren
Stempel na inschakelen niet in startpositie	Cilinders werden handmatig bewogen	► Connectoren en slangen controleren
Startpositie niet verlaten	Cilinder geblokkeerd, sensor 1 defect	► Transportbeveiliging verwijderen, stopper sensor 1 controleren (Service)
Startpositie onbedoeld verlaten	Cilinder bevindt zich niet meer in de startpositie of sensor wordt niet geactiveerd	► Sensor 1 controleren, persluchtvoorziening en connector van cilinder controleren
Externe fout	Het etiketteren werd onderbroken via de PLC-interface met het STOP-signaal	► Indien nodig objecten handmatig etiketteren
Etiket niet overgenomen	Etiket niet correct op de stempel geplaatst	► Uitgifte-offset controleren ► Positie van de stempel voor uitgiftekant van de printer controleren
Etiket verlorengegaan	Etiket is voor het opbrengen op het object van de stempel gevallen	► Indien mogelijk verlorengegane etiket handmatig aanbrengen ► Als alternatief de printopdracht annuleren en opnieuw starten met aangepaste parameters (bijv. tellers). Als dit herhaaldelijk gebeurt: uitlijning van de stempel, instellingen van vacuüm, steunlucht en uitgifteoffset controleren.
Etiket niet geplaatst	Etiket werd niet op het object aangebracht en bevindt zich bij de retourbeweging van de cilinder nog op de stempel	► Objecten handmatig etiketteren
Sensorinformatie niet plausibel	Sensoren voor start- en eindpositie zijn gelijktijdig actief geschakeld	► Sensoren controleren (Service)

Fout oplossen

► Verhelp de fout zoals beschreven.
► Om de fouttoestand te verlaten, tikt u op **Doorgaan, Herhalen** of **Annuleren**.

Doorgaan	De printer gaat door met het afdrukken van het volgende etiket.
Herhalen	Het verkeerde etiket wordt opnieuw afgedrukt (alleen bij fout **Zuignap leeg**).
Annuleren	De printopdracht wordt geannuleerd.

Een nieuwe afdruk van het etiket waarbij een fout is opgetreden, is alleen mogelijk met een nieuwe printopdracht.

► Zend in de modus **Aanbrengen/afdrukken** voor opname van het cyclische bedrijf een signaal **Afdruk eerste etiket**.

of

► tik op de knop **Cyclus** om een bedrukt etiket op de stempel over te dragen.

11 Laserpointer configureren

► Schakel de printer in.
► Breng de persluchttoevoer naar de applicator tot stand.

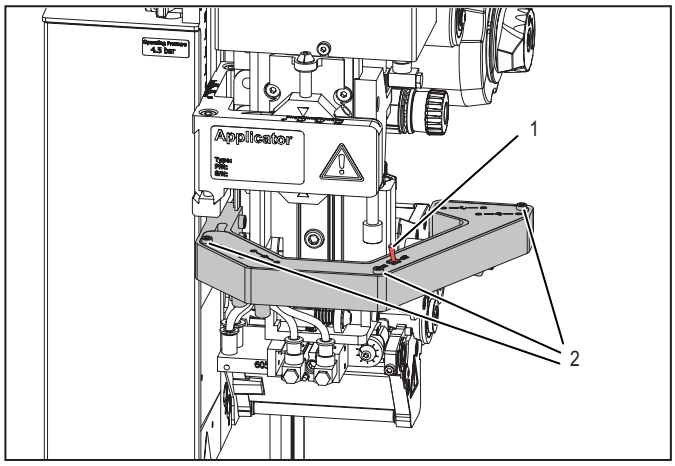

Afbeelding 11.1 Laserpointer inschakelen

► Schakel de laserpointer in bij de schakelaar (1).
► Leg het te bedrukken object op de producthouder.
► Breng een etiket aan zonder printopdracht.
De lasers vormen een vierkant van individuele lijnen op het object, waarmee de positie van het etiket wordt aangegeven.

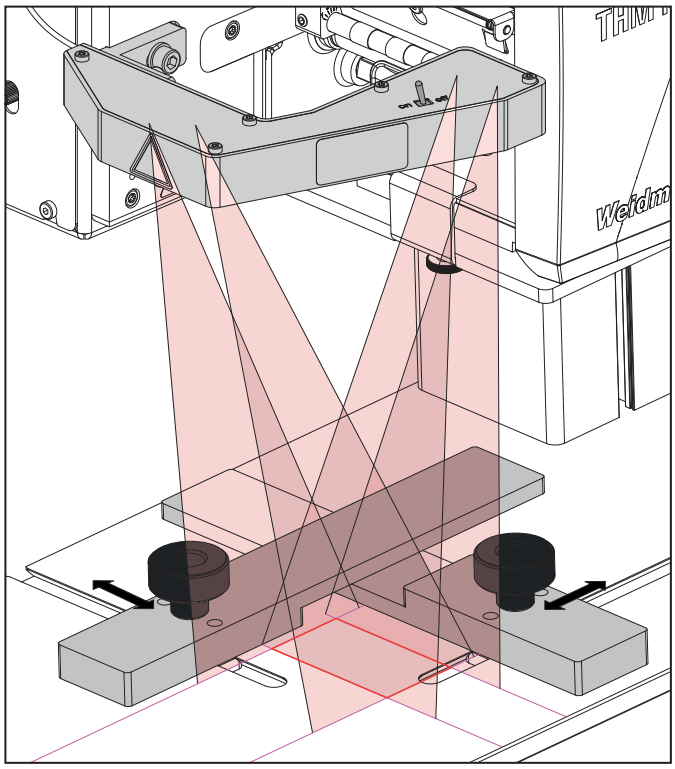

Afbeelding 11.2 Laserpointer

► Maak de schroeven (2) los en verwijder de afdekking van de laserpointer.

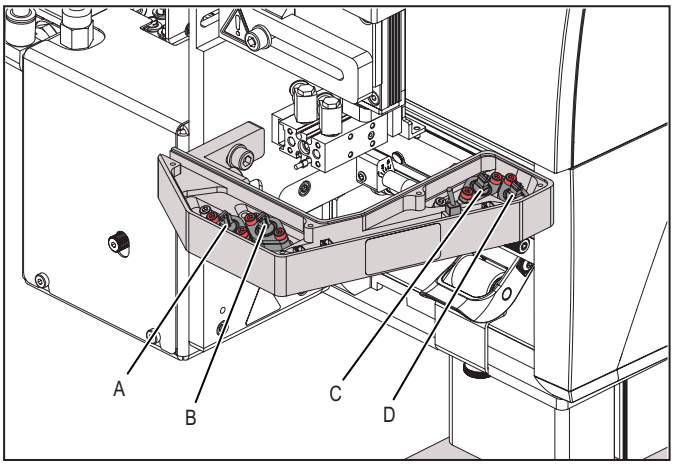

Afbeelding 11.3 Laser uitlijnen

► Stel de laser met de schroeven A–D zodanig af, dat de lijnen het etiket exact omsluiten.

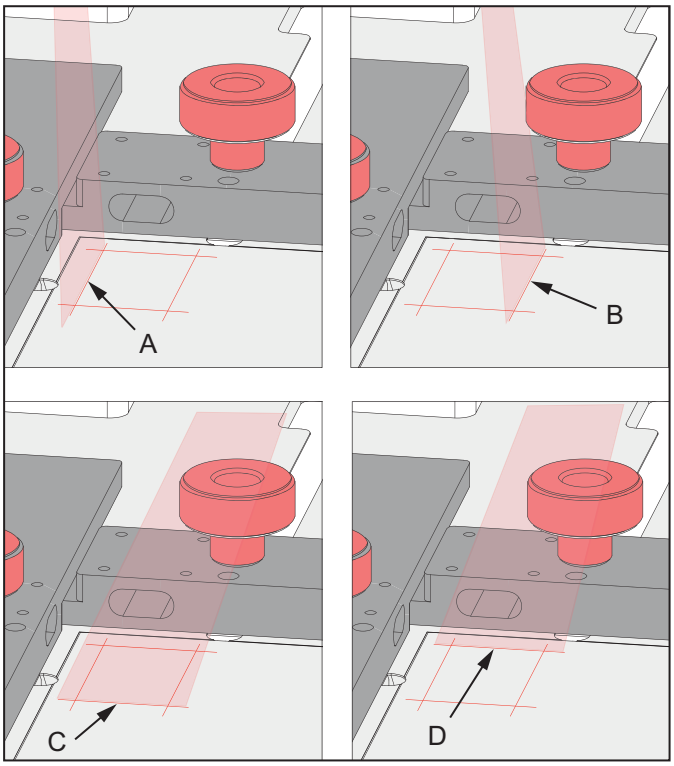

Afbeelding 11.4 Toewijzing van de stelschroeven aan de laserlijnen

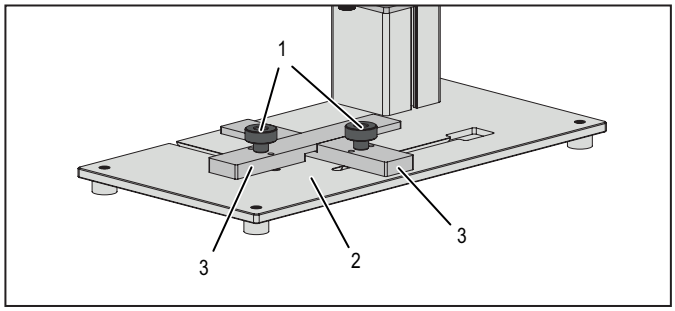

Afbeelding 11.5 Object fixeren

► Maak de kartelschroeven (1) van de aanslagen los.
► Leg het object op de objectdrager (2).
► Fixeer het object door de aanslagen (3) te verschuiven.
► Trek de kartelschroeven (3) weer aan.

12 Systeem buiten bedrijf stellen en afvoeren

12.1 Systeem buiten bedrijf stellen

► Schakel het systeem uit bij de printer.
► Trek de stekker eruit.
► Verwijder de persluchtslang van de persluchtbron.
► Verwijder de persluchtslang van de onderhoudseenheid aan de applicator.
► Verwijder het etiketmateriaal en transferfolie uit de printer.
► Demonteer de applicator van de printer.
► Demonteer de printer van de montagevoet.
► Verpak de onderdelen in de originele verpakking.

Het systeem is nu voorbereid voor transport en eventuele afvoer.

12.2 Systeem afvoeren

► Stel het systeem buiten bedrijf zoals beschreven in hoofdstuk 12.1.
► Zorg ervoor dat het systeem overeenkomstig de nationale en lokale voorschriften wordt afgevoerd.

Het product bevat stoffen die schadelijk kunnen zijn voor het milieu en de menselijke gezondheid. Bovendien bevat het stoffen die door gerichte recycling kunnen worden hergebruikt.
Neem de instructies voor het vakkundig afvoeren van het product in acht. De aanwijzingen vindt u op www.weidmueller.com/disposal.

U kunt het product voor het recyclen retourneren aan Weidmüller. Neem contact op uw landelijke vertegenwoordiger.

13 Bijlage

Weidmüller

DE PI810110 220629 001 ISS 01

<A> **EU KONFORMITÄTSERKLÄRUNG**
EU DECLARATION OF CONFORMITY
DÉCLARATION UE DE CONFORMITÉ
DICHIARAZIONE DI CONFORMITÀ UE
DECLARACIÓN DE CONFORMIDAD DE LA UE

<B> **Weidmüller Interface GmbH & Co. KG**
Klingenbergstr. 26, D-32758 Detmold

erklären in alleiniger Verantwortung, dass das Produkt
declare under our sole responsibility that the product
déclarons sous notre seule responsabilité que le produit
dichiariamo sotto nostra unica responsabilità che il prodotto
declaramos bajo nuestra sola responsabilidad que el producto

<E> **Etikettiersystem**
Print and apply system
Impression-Pose
Etichettatura
Etiquetado automático

THM MULTIMARK LPC (2878190000)

<C> folgenden europäischen Richtlinien entspricht
is in conformity with the following EC directives
est conforme aux directives communautaires suivantes
risulta in conformità alle seguenti direttive comunitarie
es conforme con las siguientes directivas comunitarias

2006 / 42 / EG
2014 / 30 / EU
2011 / 65 / EU

<D> und folgende Normen angewandt wurden
and that the following standards have been applied
et que les normes suivantes ont été appliquées
e che sono state applicate le seguenti norme
y que se han aplicado las siguientes normas

EN ISO 12100:2010
EN ISO 13857:2019
EN ISO 13854:2019
EN ISO 13849-1:2015
EN ISO 13849-2:2012
EN 62368-1:2014 + AC:2015
EN 55032:2015 + A11:2020
EN 55035:2017 + A11:2020
EN 61000-3-2:2014
EN 61000-3-3:2013
EN 61000-6-2:2005 + AC:2005
EN IEC 63000:2018

<G> Name und Anschrift der Person, die bevollmächtigt ist, die technischen Unterlagen zusammenzustellen: Weidmüller mit obiger Adresse
Name and address of the person authorised to compile the technical file: Weidmüller with the above address
Nom et adresse de la personne autorisée à constituer le dossier technique: Weidmüller à l'adresse ci-dessus
Nome e indirizzo della persona autorizzata a costituire il fascicolo tecnico: Weidmüller con l'indirizzo sopra indicato
Nombre y dirección de la persona facultada para elaborar el expediente técnico: Weidmüller con la dirección arriba mencionada

Detmold, 29.06.2022

Sune Mellgren, Business Unit Leiter Workplace Solutions /
Vice President Business Workplace Solutions